OBJEDNÁVKA balkónových lišt typu C

Datum objednávky:

Objednatel:
Místo dodání:
Kontaktní osoba:

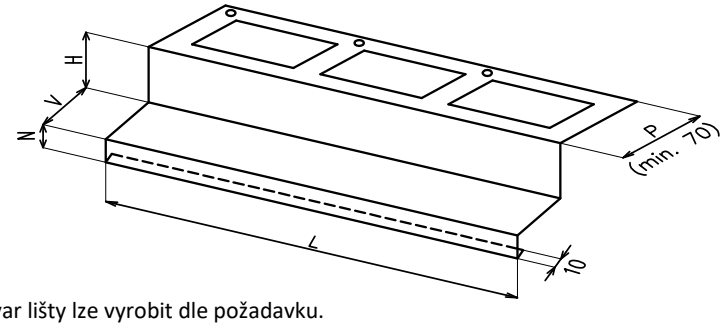

Tvar lišty lze vyrobit dle požadavku.

Pozice číslo	Balkónová lišta		Počet ks	Barva RAL	* Materiál (tloušťka 1,5 mm)	N Přední nos mm	H Výška mm	P mm	** Typ bočnice	*** Úhel sklonu V	Poznámka
	V vyložení mm	L délka mm									

** Materiál - možno zvolit alternativně AL tloušťka 1,5 mm nebo 1,0 mm.*
*** Typ bočnice - dešťová odháňka*
**** Úhel sklonu V lze volit od 0° do 45°*

Kontakt pro objednávky: Ing. Kateřina Ivančová tel: 724 034 264 katerina.ivancova@termoholding.cz
Michal Pacanda tel: 732 506 576 michal.pacanda@termocon.cz